Röben
CERAMIKA BUDOWLANA

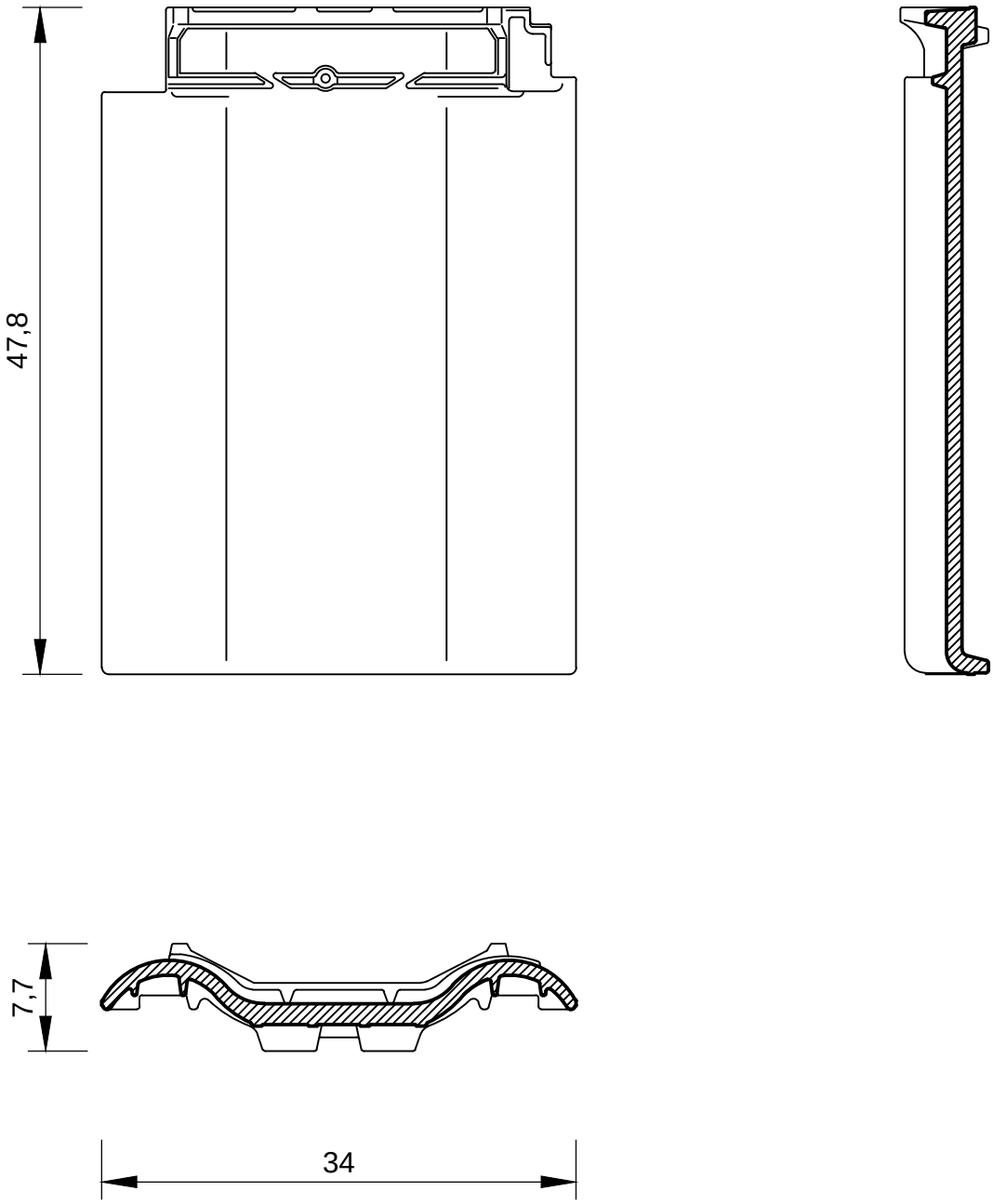

Dachówka Piemont - dwufalowa

skala 1:5